Automotive Equipment

3500 StepLine

EN Automatic Tyre Changer

IT Smontagomme Automatico

DE Automatische Reifenmontiermaschine

21"

*HTB21 helper optional
helper a richiesta
Helper auf Anfrage
code 8-11900261

Automatic tyre changer for cars, lightweight transport vehicles and motor vehicles

Smontagomme automatico per autovetture, trasporto leggero, motoveicoli e scooter

Automatische Reifenmontiermaschine für PKWs, Kleintransporter, Motorräder und Motorroller

Automotive Equipment

Automatic Tyre Changer
Smontagomme Automatico
Automatische Reifenmontiermaschine

TECHNICAL DATA - DATI TECNICI - TECHNISCHE DATEN

OUTSIDE CLAMP	PRESA ESTERNA	SPANNBEREICH AUSSEN	**10”- 21”**
INSIDE CLAMP	PRESA INTERNA	SPANNBEREICH INNEN	**12”- 23”**
MAX. WHEEL DIAMETER	DIAMETRO MAX. RUOTA	MAXIMALER RADDURCHMESSER	**1040 mm**
TIRE WIDTH	LARGHEZZA PNEUMATICO	REIFENBREITE	**3”- 12”**
BEAD-BREAKER OPENING	APERTURA STALLONATORE	ABDRÜCKVORRICHTUNG ÖFFNUNG	**320 mm**
BEAD-BREAKING POWER	POTENZA STALLONATURA	ABDRÜCKKRAFT	**15000 N**
WORKING AIR PRESSURE	PRESSIONE DI ESERCIZIO ARIA	ARBEITSLUFTDRUCK	**8 - 10 bar**
MOTOR POWER	POTENZA MOTORE	MOTORLEISTUNG	**400V - 3ph - 0,75 kW 200/230V - 3ph - 0,75 kW 400V - 3ph - 2V - 0,85/1.1 kW 200/230V - 1ph - 1.1 kW 100/115V - 1ph - 1.1 kW**
CHUCK ROTATION SPEAD	VELOCITÀ ROTAZIONE MANDRINO	SPANNFUTTER ROTATIONSGESCHWINDIGKEIT	**7 rpm - 2V 6.5 -13 rpm**
NOISE LEVEL RUNNING	RUMOROSITÀ DURANTE IL FUNZIONAMENTO	LAUFENDER GERÄUSCHPEGEL	**<70 dB**
NETT WEIGHT MACHINE	PESO NETTO MACCHINA	NETTOGEWICHT MASCHINE	**246 kg**
GROSS WEIGHT MACHINE	PESO LORDO MACCHINA	BRUTTOGEWICHT MASCHINE	**285 kg**
MAX DIMENSION IMBALLAGE (LXPXH)	DIMENSIONE MAX IMBALLO (LXPXH)	MAX. ABMESSUNGEN VERPACKUNG (LXBXH)	**1130x910x1010 mm**
FOR 40" CONTAINER	PER CONTENITORE DA 40”	FÜR 40” BEHÄLTER	**36 pcs**

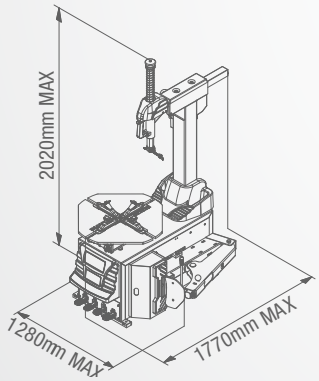

ACCESSORIES - ACCESSORI - ZUBEHÖR

STANDARD

CT-S-0200000

CT-S-0110000

C-TS-0310000

C-21-8000100

C-M-0200000A

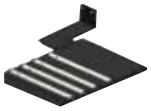
C-TS-0600000

8-11900271

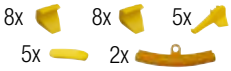

8-11900270

8-11120075

OPTIONAL - OPZIONALI - OPCIONALES *

*For other optional accessories, refer to separate catalogue - Per altri accessori consultare l’apposito catalogo - Weitere Zubehöre Gemäß Verzeichnis.

The manufacturer reserves the right to modify the features of its products at any time - Fotografie, caratteristiche ed i dati tecnici non sono vincolanti, possono subire modifiche senza preavviso. Elles peuvent subir des modifications sans préavis. - Die Fotografien, die angegebenen Eigenschaften und die technischen Daten sind nicht verbindlich und können ohne Vorankündigung geändert werden.

Cod. DPTC000130F_Ed. 08_2023

OPTIONAL ACCESSORIES

CT-S-0200000 - Plastic bead pressing clamp
CT-S-0110000 - Demount head quick change tool
CT-S-0310000 - Plastic demount head assy (for tilt back model use)
C-21-8000100 - Motorcycle demount head
C-M-0200000A - Motorcycle adaptor (hand roller style), for STANDARD jaw system use
CT-S-0600000 - Wheel rotation support WRSB
8-11900271 - Lever and shoe plastic protection kit
8-11900270 - Plastic protection kit
8-11120075 - Wheel lifter FWL 65

ACCESSORI OPZIONALI

CT-S-0200000 - Pinza premitallone in plastica
CT-S-0110000 - Attrezzo per cambio rapido testina di smontaggio
CT-S-0310000 - Gruppo testina di smontaggio in plastica (per modelli a ribaltamento)
C-21-8000100 - Testina di smontaggio motocicletta
C-M-0200000A - Adattatore motocicletta (stile rullo manuale), per uso con sistema a griffe STANDARD
CT-S-0600000 - Supporto rotazione ruota WRSB
8-11900271 - Kit protezioni in plastica leva e paletta
8-11900270 - Kit protezioni in plastica
8-11120075 - Sollevatore ruota FWL 65

SONDERZUBEHÖR

CT-S-0200000 - PVC wulsthalteklemme
CT-S-0110000 - Schnellverschluss Demontagekopf
CT-S-0310000 - Schnellverschluss Kunststoff-Montagekopf (nur für Modelle mit kippbarer Montagesäule)
C-21-8000100 - Motorrad-Montagekopf
C-M-0200000A - Motorrad Anpasser (Handrolle) für STANDARD Klauensystem Verwendung
CT-S-0600000 - Raddrehhalter WRSB
8-11900271 - Kit Schutzelemente aus Kunststoff für Hebel und Schaufel
8-11900270 - Kit Schutzelemente aus Kunststoff
8-11120075 - Radheber für Räder FWL 65

AUTOMOTIVE EQUIPMENT
NEXION SPA - ITALY -
www.tecoautomotive.com - teco@teco.it