Automotive Equipment

3500 StepLine

EN Automatic Tyre Changer

FR Démonte-pneus Automatique

ES Desmontadora Automática

21"

*HTB21 helper optional
helper sur demande
helper a petición
code 8-11900261

Démonte-pneus automatique pour voitures, transport léger, motocycles et scooters

Desmontadora de neumáticos automática para vehículos, transporte ligero, motos y scooters

Desmontadora de pneus automática para automóveis, veículos leves, motos e scooters

Automotive Equipment

Automatic Tyre Changer
Démonte-pneus Automatique
Desmontadora Automática

TECHNICAL DATA - DONNÉES TECHNIQUES - DATOS TÉCNICOS

OUTSIDE CLAMP	PRISE EXTÉRIEURE	TOMA EXTERNA	10”- 21”
INSIDE CLAMP	PRISE INTÉRIEURE	TOMA INTERNA	12”- 23”
MAX. WHEEL DIAMETER	DIAMÈTRE MAXI ROUE	DIÁMETRO MÁX. RUEDA	1040 mm
TIRE WIDTH	LARGEUR PNEU	ANCHO NEUMÁTICO	3”- 12”
BEAD-BREAKER OPENING	OUVERTURE DÉTALONNEUR	APERTURA DESTALONADOR	320 mm
BEAD-BREAKING POWER	PUISSANCE DÉTALONNAGE	POTENCIA DESTALONADO	15000 N
WORKING AIR PRESSURE	PRESSION DE SERVICE AIR	PRESIÓN DE FUNCIONAMIENTO AIRE	8 - 10 bar
MOTOR POWER	PUISSANCE MOTEUR	POTENCIA MOTOR	400V - 3ph - 0,75 kW 200/230V - 3ph - 0,75 kW 400V - 3ph - 2V - 0,85/1.1 kW 200/230V - 1ph - 1.1 kW 100/115V - 1ph - 1.1 kW
CHUCK ROTATION SPEAD	VITESSE ROTATION MANDRIN	VELOCIDAD ROTACIÓN MANDRIL	7 rpm - 2V 6.5 -13 rpm
NOISE LEVEL RUNNING	NIVEAU DE BRUIT PENDANT LE FONCTIONNEMENT	RUIDO DURANTE EL FUNCIONAMIENTO	<70 dB
NETT WEIGHT MACHINE	POIDS NET MACHINE	PESO NETO MÁQUINA	246 kg
GROSS WEIGHT MACHINE	POIDS BRUT MACHINE	PESO BRUTO MÁQUINA	285 kg
MAX DIMENSION IMBALLAGE (LXPXH)	DIMENSIONS MAX EMBALLAGE (LXPXH)	DIMENSIÓN MÁX. EMBALAJE (LXPXH)	1130x910x1010 mm
FOR 40” CONTAINER	POUR CONTENEUR 40”	PARA CONTENEDOR DE 40”	36 pcs

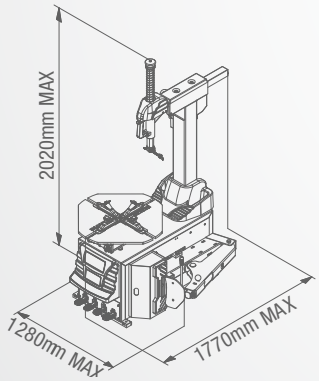

ACCESSORIES - ACCESSOIRES - ACCESORIOS

STANDARD

CT-S-0200000

CT-S-0110000

C-TS-0310000

C-21-8000100

C-M-0200000A

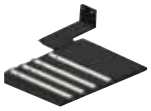
C-TS-0600000

8-11900271

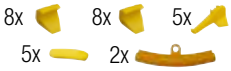

8-11900270

8-11120075

OPTIONAL - OPTIONNELS - OPCIONALES *

* For other optional accessories, refer to separate catalogue - Pour les autre accessoires, veuillez consulter le catalogue - Para otros accesorios ver catálogo separado

OPTIONAL ACCESSORIES

CT-S-0200000 - Plastic bead pressing clamp
CT-S-0110000 - Demount head quick change tool
CT-S-0310000 - Plastic demount head assy (for tilt back model use)
C-21-8000100 - Motorcycle demount head
C-M-0200000A - Motorcycle adaptor (hand roller style), for STANDARD jaw system use
CT-S-0600000 - Wheel rotation support WRSB
8-11900271 - Lever and shoe plastic protection kit
8-11900270 - Plastic protection kit
8-11120075 - Wheel lifter FWL 65

ACCESSOIRES OPTIONNELS

CT-S-0200000 - Pince presse-talon en plastique
CT-S-0110000 - Outil pour changement rapide tête de démontage
CT-S-0310000 - Groupe tête de démontage en plastique (pour modèles à basculement)
C-21-8000100 - Tête de démontage motocycle
C-M-0200000A - Adaptateur motocycle (style rouleau manuel), pour utilisation avec système à griffes interne STANDARD
CT-S-0600000 - Support rotation roue WRSB
8-11900271 - Kit protections en plastique levier et palette
8-11900270 - Kit protections en plastique
8-11120075 - Elévateur de roue FWL 65

ACCESORIOS OPCIONALES

CT-S-0200000 - Pinza prensa talón de plástico
CT-S-0110000 - Equipo para cambio rápido cabezal de desmontaje
CT-S-0310000 - Grupo cabezal de desmontaje de plástico (para modelos abatibles)
C-21-8000100 - Cabezal de desmontaje motocicleta
C-M-0200000A - Adaptador motocicleta (estilo rodillo manual), para uso con sistema de garras interno ESTÁNDAR
CT-S-0600000 - Soporte rotación rueda WRSB
8-11900271 - Kit protecciones de plástico palanca y paleta
8-11900270 - Kit protecciones de plástico
8-11120075 - Elevador de rodas FWL 65

The manufacturer reserves the right to modify the features of its products at any time. - Les photographies, caractéristiques et données techniques n'engagent en rien le fabricant. Elles peuvent subir des modifi cations sans préavis. - Las fotografías, las características y los datos técnicos no son vinculantes. La empresa se reserva el derecho de modifi carlas en cualquier momento.

Cod. DPTC000157E_Ed. 08_2023

AUTOMOTIVE EQUIPMENT
NEXION SPA - ITALY -
www.tecoautomotive.com - teco@teco.it